Third angle projection
三 角 法

共通機種 /Use for model

指示なき場合のねじピッチ
PITCH OF SCREW THREAD THAT ARE NO INSTRUCTIONS SHOULD BE M3p0.5, M4p0.7, M5p0.8, M6p1, M8p1.25, M10p1.5, M12p1.75

ROUGHNESS OF SURFACE FINISH UNLESS NOTED:
指示なき仕上部の表面アラサ

▽▽▽	0.8s~6.3s
▽▽	6.3s~25s
▽	25s~100s
~	

仕様 Specifications
材料径：φ5～φ51，H5～H44
Diameter of bar:Round 5to51mm、Hex-head material 5to44mm
材料長さ：150～1200 乱尺材OK
Length of bar:150to1200mm (bars with varying lengths acceptable)
但し旋盤主軸後端からトップカット位置までの長さが最大長さです
Note. That the length of bar mustnot exceed the distance between the rear end of the lathe spindle and the top cut position.

材料面粗度：黒皮可
Surface roughness of bar : ASQ-51Ⅱ can supply Mill scale.
棚幅：700 Shelf width:700mm)
残材処理：前方排出 又は 導入のみ
Ejection of remaining block:Ejection toward the NC lathe front side or material loading only

フィードパイプ Feed pipe
6型：φ5～φ12 Model 6:Round 5 to 12mm
12型：φ12～φ30 Model 12:Round 12 to 30mm
18型：φ18～φ51 Model 18:Round 18 to 51mm
フィードパイプ前進量：バーフィーダ先端よりMax1265mm
Distance traveled by the feed pipe (foward) : 1265mm from the top end of the bar feeder
電源：AC200V，50/60HZ，1.5KVA
Power supply:200VAC, 50/60HZ, 1.5KVA
制御：シーケンサ（三菱電機製）
Controller:Sequencer (MITSUBISHI)
エアー源：0.5～0.7MPa（5～7kgf／cm²）
Air source:0.5~0.7MPa (5~7kg/cm²)
質量：400Kg Mass:400Kg

パイプ材用のプッシャーの最大外径は42mm、内径40以上は栓を願います。
The maximum outside diameter of the pusher for pipe is 42 mm.

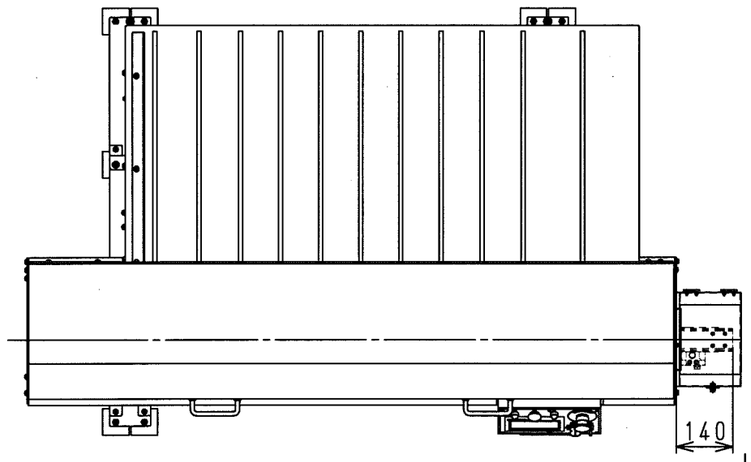

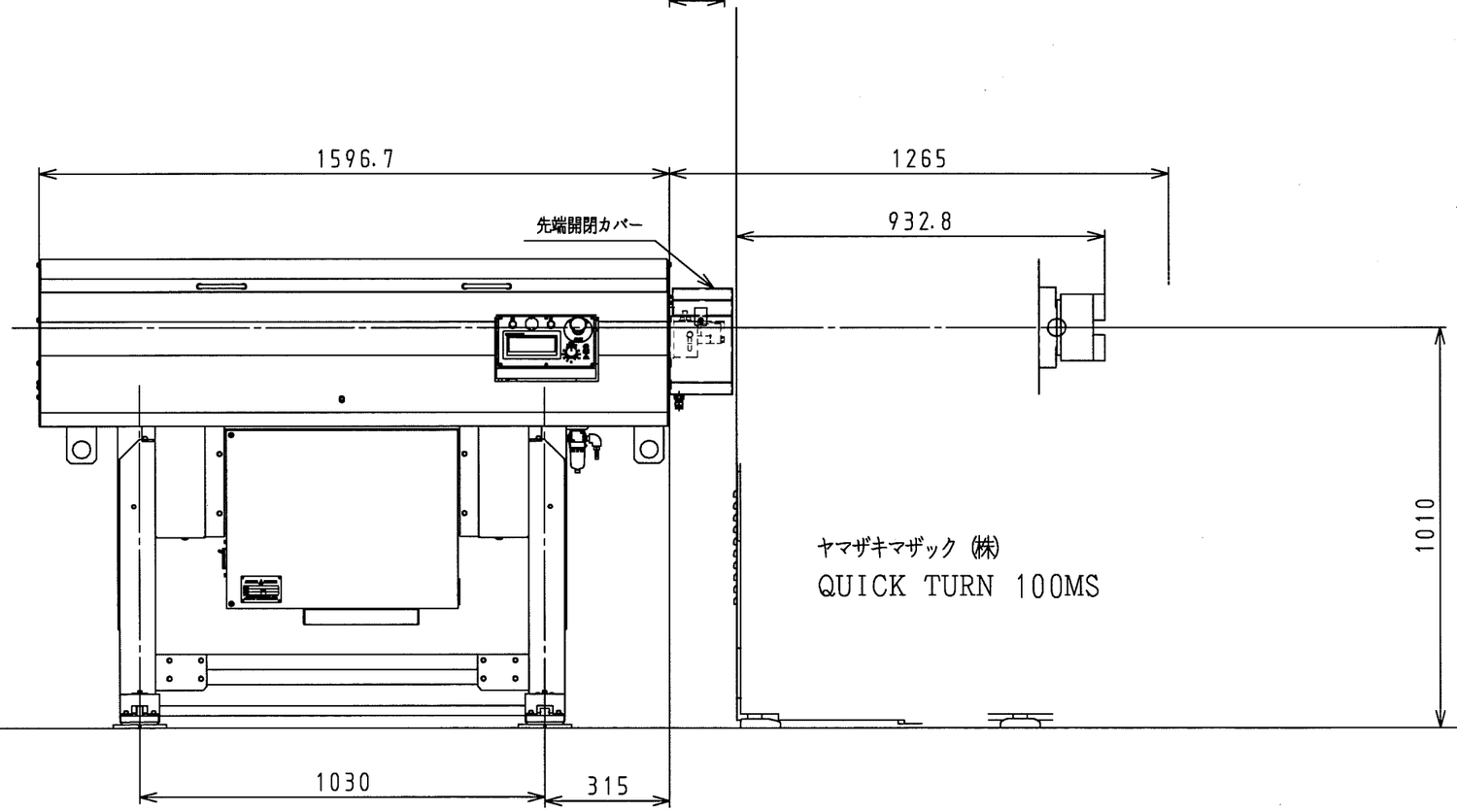

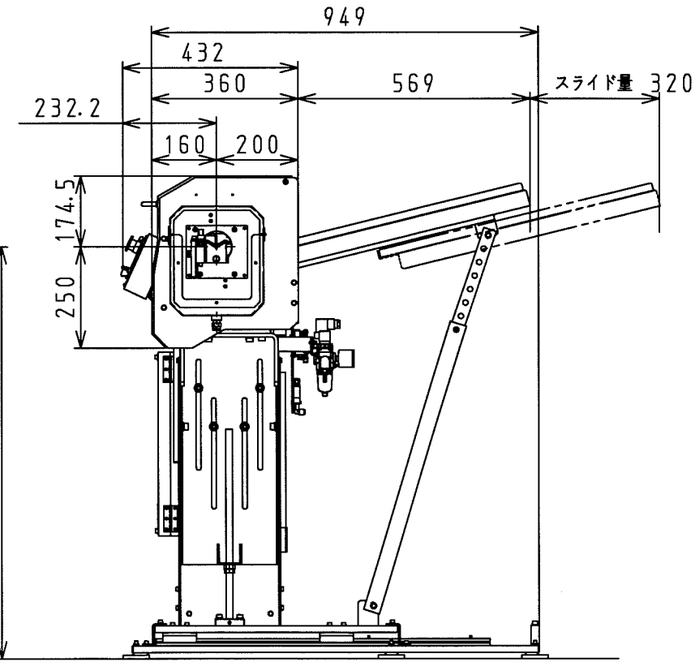

ヤマザキマザック (株)
QUICK TURN 100MS

No.	DATE 日 付	REVISION 訂連番号	NAME 担当者	KINDS 種類
1	'	*	*	*
NEW 新発	'	*	*	*

GENERAL TOLERANCE 普通許容差（中級）: 6 MAX. ±0.1; 6 TO 30 MAX. ±0.2; 30 TO 120 MAX. ±0.3; 120 TO 400 MAX. ±0.5; 400 TO 1000 MAX. ±0.8; 1000 MIN. ±1.0

Kinds of changes a;design change b;clerical error c;omission d;etc. e;standardization f;attachment-izing
変更種類…a；設計変更，b；誤記，c；記入漏れ，d；その他，e；標準化，f；アタッチメント化，

HEAT TREATMENT 熱処理	* *
HARDNESS 硬度	* *
SURFACE HARDENING 表面硬化	* *
SURFACE TREATMENT 表面処理	* *

MATERIAL 材質 * *
SCALE 尺度 1/15 NUMBER 員数 *

ALPS TOOL CO., LTD.
株式会社 アルプスツール

TITLE: Installation drawing (QT100MS)
QUICK TURN 100MS 取付姿図

FLD. ASQ51Ⅱ/9A60C

検図 / CHKD.BY	設計/DSGN.BY	CAD/DWG.BY
西野 '17.11.6	'17.11.06 鎌田	' *

TYPE 型式	ASQ-51Ⅱ
DWG. No. 図面番号	9A60C-YMZ14
CODE 識別コード	*
PROTO. No. 試作図番	*